M&A
MICHNIK

PAKI JEŹDZIECKIE

PAKI JEŹDZIECKIE
ALUMINIOWE I STALOWE

„M&A" Michnik to rodzinna firma, skupiająca pasjonatów i doświadczonych ekspertów w zakresie jeździectwa. Z powodzeniem od 2010 r. produkujemy przeszkody jeździeckie i boksy. Wieloletnie doświadczenie w branży, możliwości produkcyjne oraz nowoczesny park maszyn pozwoliły zaoferować kolejny produkt jakim są aluminiowe i stalowe PAKI JEŹDZIECKIE.

Oferujemy najwyższą jakość produkowanego asortymentu. Dzięki zastosowanym materiałom skrzynie są solidne, wytrzymałe i pakowne, lekkie, skrętne, o przemyślanym rozkładzie i rozmiarze. Dzięki proszkowym farbom poliestrowym od najlepszych producentów paki są odporne na warunki atmosferyczne a dzięki szerokiej palecie barw prezentują się doskonale.

To tylko kilka najistotniejszych cech pak M&A

SMART

PAKA MINI

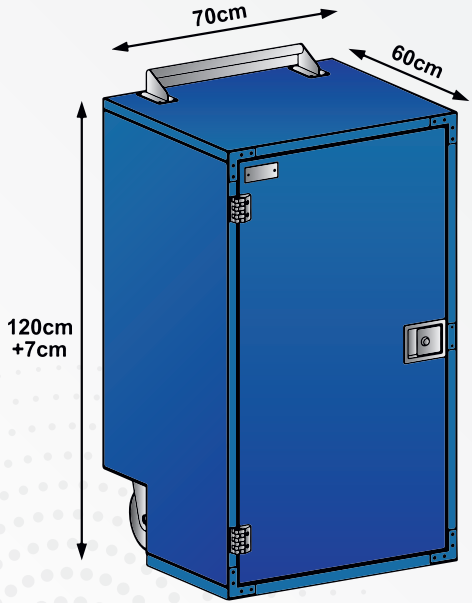

Paka SMART M&A, to poręczna, nie za duża ale świetnie zorganizowana skrzynia na dwa siodła. Optymalne rozmiary i funkcjonalny układ sprawia, że z łatwością pomieścimy w niej niezbędny ekwipunek.

WYMIARY

Wysokość: 120 cm + 7 cm rączka
Szerokość: 70 cm
Głębokość: 60 cm
Wysokość szuflady: 25 cm
Waga: alu - 35 kg
stal - 75 kg

WYPOSAŻENIE

- Szuflada na niezbędny ekwipunek
- Dwa wypinane wieszaki na siodła, możliwość regulowania położenia
- Wysuwany wieszak na ogłowia
- Trzy wewnętrzne wieszaki
- Siatka na drzwiach, na podręczne akcesoria
- Lusterko
- Bezpieczny i solidny zamek
- Wentylacja w tylnej ścianie paki
- Koła pneumatyczne

KOLORY PODSTAWOWE RAL

KOLORY PERŁOWE

OPCJE DODATKOWE

- Kolor perłowy
- Logo wycinane laserowo
- Oklejanie
- Pokrowiec

Smart

KOMFORT

PAKA MIDI

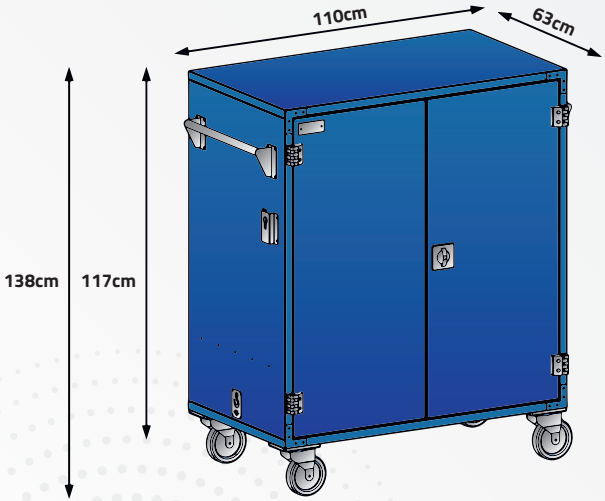

KOLORY PODSTAWOWE RAL

KOLORY PERŁOWE

OPCJE DODATKOWE

- Kolor perłowy
- Logo wycinane laserowo
- Oklejanie
- Pokrowiec

Paka KOMFORT M&A, to solidna i pakowna skrzynia na dwa siodła i cały niezbędny asortyment dla konia i jeźdźca. Przemyślany rozkład i rozmiar szuflad, półek, wieszaków i drążków na siodła pozwala na komfortowe korzystanie z paki w każdych warunkach. Przestrzeń paki możemy dodatkowo powiększyć o nadstawkę.

WYMIARY

Wysokość: 117 cm + 21 cm koła pneumatyczne
Szerokość: 110 cm
Głębokość: 63 cm
Wysokość szuflad:
- dolna szuflada na czapraki - 22 cm
- szuflada na przybory z logo - 25 cm
- szuflada na przybory - 12 cm

Półka na środki pielęgnacyjne - 34 cm
Waga: alu - 65 kg
stal - 125 kg

WYPOSAŻENIE

- Szuflady na niezbędny ekwipunek, dolna na czapraki czy derkę, pozostałe dwie na najpotrzebniejsze akcesoria
- Wnęka na środki pielęgnacyjne
- Dwa wypinane wieszaki na siodła, możliwość regulowania położenia
- Dwa zewnętrzne uchwyty na wieszaki na siodła
- Wysuwany wieszak na ogłowia
- Wieszak na palcaty
- Wieszaki na inne akcesoria jak lonża, uwiązy, ubrania
- Siatka na drzwiach, na podręczne dokumenty
- Lusterko
- Bezpieczny i solidny zamek
- Wentylacja w tylnej ścianie paki
- Koła pneumatyczne

Komfort

SPORT

PAKA MAX

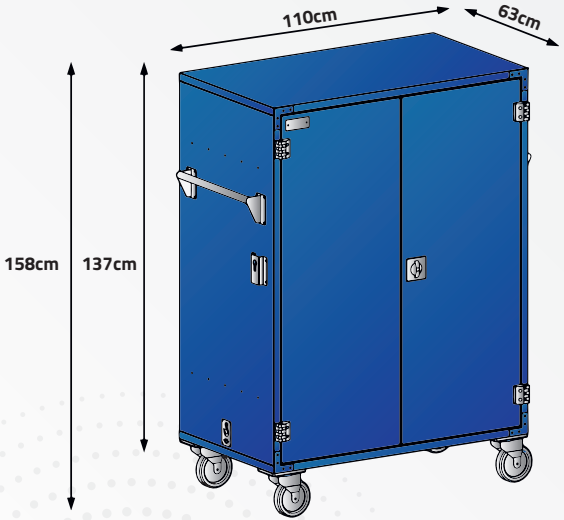

KOLORY PODSTAWOWE RAL

KOLORY PERŁOWE

OPCJE DODATKOWE

- Kolor perłowy
- Logo wycinane laserowo
- Oklejanie
- Pokrowiec

Paka SPORT M&A to imponująca wymiarami i funkcjonalnością skrzynia na dwa siodła. Układem zbliżona do paki Komfort z dodatkowym górnym segmentem na ekwipunek większych gabarytów jak derki czy garderoba jeźdzca. Bardzo przydatną funkcją jest możliwość zamontowania wieszaka na siodło na zewnętrznej ścianie paki. Przestrzeń paki możemy dodatkowo powiększyć o nadstawkę.

WYMIARY

Wysokość: 137 cm + 21 cm koła pneumatyczne
Szerokość: 110 cm
Głębokość: 63 cm
Górna półka na asortyment - 20cm
Wysokość szuflad:
- dolna szuflada na czapraki - 22 cm
- szuflada na przybory z logo - 25 cm
- szuflada na przybory - 12 cm

Półka na środki pielęgnacyjne - 34 cm
Waga: alu - 77 kg
stal - 140 kg

WYPOSAŻENIE

- Szuflady na niezbędny ekwipunek
- Górna półka - dodatkowa przestrzeń do przechowywania asortymentu
- Wnęka na środki pielęgnacyjne
- Dwa wypinane wieszaki na siodła, możliwość regulowania położenia
- Dwa zewnętrzne uchwyty na wieszaki na siodła
- Wysuwany wieszak na ogłowia
- Wieszak na palcaty
- Wieszaki na inne akcesoria jak lonża, uwiązy, ubrania
- Siatka na drzwiach, na podręczne dokumenty
- Lusterko
- Bezpieczny i solidny zamek
- Wentylacja w tylnej ścianie paki
- Koła pneumatyczne

Sport

NADSTAWKA

PLUS

Nadstawka M&A powiększa pakowność skrzyń jeździeckich, dzięki czemu przechowywanie całego asortyment dla konia i jeźdzca w jednym miejscu jest możliwe. Nadstawka montowana jest na stałe do paki SPORT oraz KOMFORT.

WYMIARY

Wysokość: 20 cm
Szerokość: 110 cm
Głębokość: 63 cm
Waga: alu - 11 kg
stal - 20 kg

WYPOSAŻENIE

- Bezpieczny i solidny zamek
- Klapa nadstawki otwierana przy pomocy siłowników
- Wentylacja w tylnej ścianie

KOLORY PODSTAWOWE RAL

KOLORY PERŁOWE

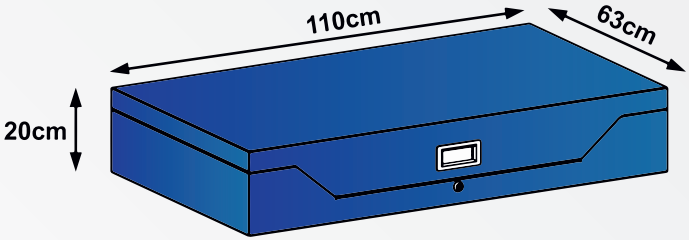

Personalizacja

Nadaj pace własnego charakteru !

Wybierz odpowiedni dla siebie model paki, ulubiony kolor, prześlij nam swoje logo, barwy klubowe czy swój znak rozpoznawczy i zdecyduj czy ma być wyklejone czy laserowo wycięte na drzwiach. Przygotujemy dla Ciebie wizualizację !
Wybierz też odpowiednie koła, oświetlenie, pokrowiec

LOGO WYCINANE
LASEROWO

KOLORY PODSTAWOWE RAL

KOLORY PERŁOWE

KOŁA POMPOWANE

KOŁA GUMOWE

BO PIĘKNY I WARTOŚCIOWY SPRZĘT
ZASŁUGUJE NA PIĘKNE I BEZPIECZNE PRZECHOWYWANIE !

Dlaczego my?

- Park maszynowy najwyższej klasy
- Nowoczesne oprogramowanie do projektowania
- Indywidualne podejście do każdego zlecenia
- Duża dowolność konfigurowania, możliwość personalizacji

FIRMA PRODUKCYJNO-HANDLOWA „M&A" Mateusz Michnik, Adam Michnik Spółka Jawna

43-419 Kończyce Wielkie, ul. Młyńska 2

+48 602 148 446 boksy@ma-michnik.pl www.ma-michnik.pl